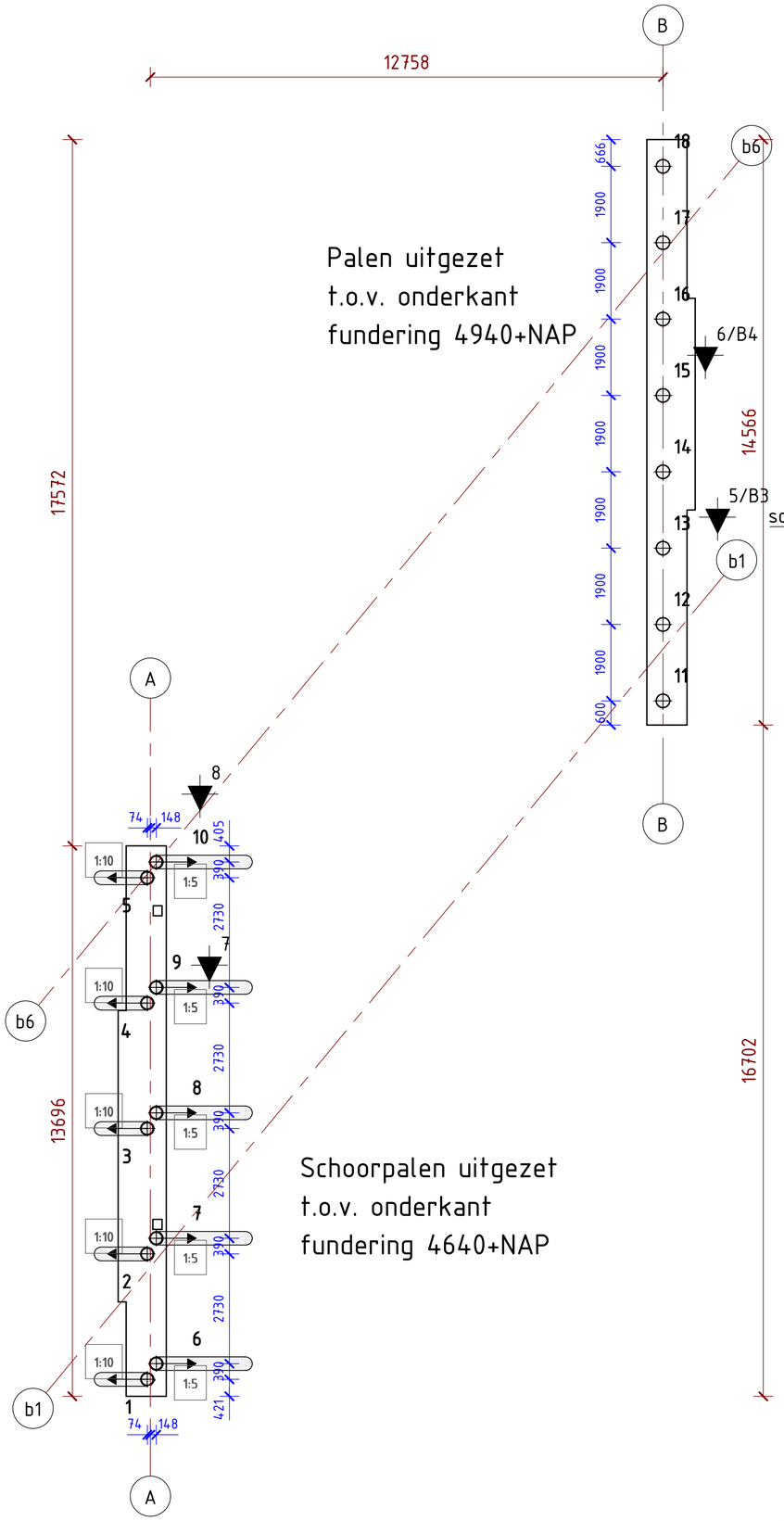

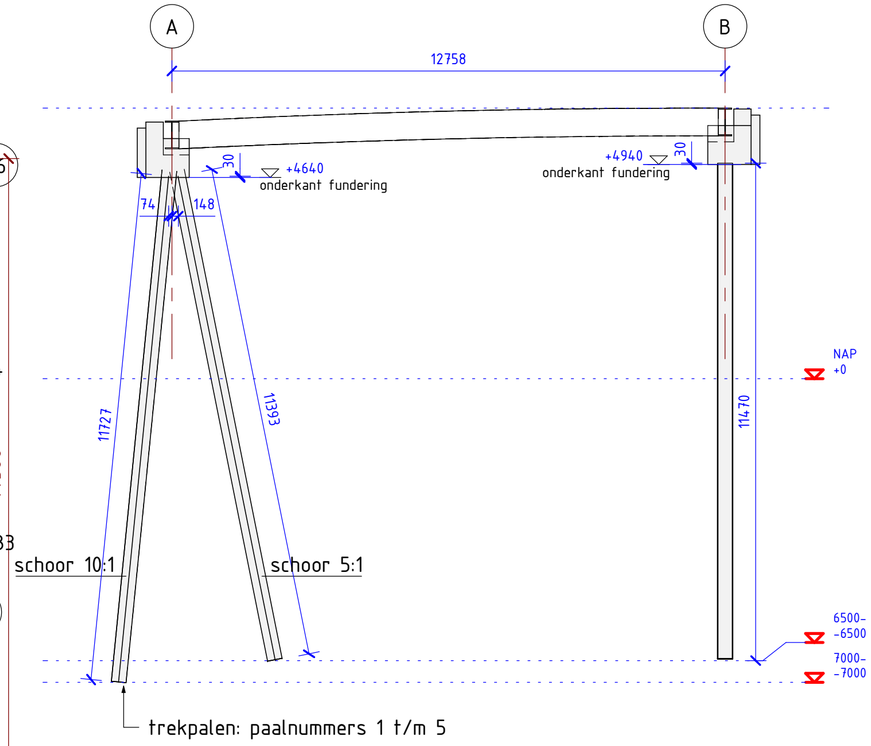

drs met palen

1 : 100

17_paaloverzicht					
Paaltype	**Paalkopniveau tov NAP**	**Paalpuntniveau tov NAP**	**Schoorstand**	**Lengte**	**Aantal**
Ø324/340	4970+	6500-		11470	8
Ø324x340	4670+	6500-	1:5	11393	5
Ø324x340 (trek)	4670+	7000-	1:10	11727	5
Grand total: 18					18

Sonderingen volgens rapportnr. R17014 70-01 (d.d. 18 mei 2017, MOS)

Paalkopdetail funderingspaal rond (stalenbuispaal)

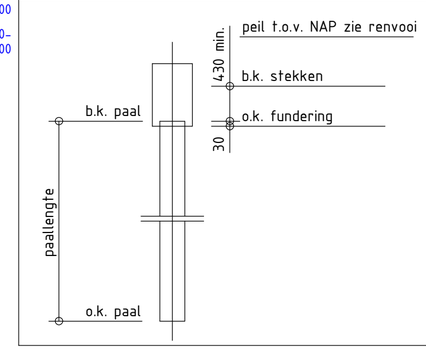

Sondering + Nummer

Nog te maken sondering

Schoorstand 1:xx zie plattegrond

Kopkorf : volgens opgave leverancier

Betonvulling : C30/37

Staalkwaliteit buispalen:
volgens opgave leverancier

Documentnummer: M02859-105-006

DEFINITIEF

C	vorm landhoofd aangepast	ADT	TP	2017-06-22	C
	specificatie trekpalen en paalkopdetail	ADT	TP	2017-06-15	B
	toegevoegd documentnummer opdrachtgever	ADT	TP	2017-05-07	A
	omschrijving wijziging	getekend	gecontr.	datum	

werk: Voetgangersbrug Cromvoirt te Cromvoirt

onderdeel: Palenplan

architect: REDD

–

schaal: 1 : 100
formaat: A2L
datum: 2017-05-31
getekend: G. van Herk
proj.leider: ir. S.T. Kiefte
gecontr.: TP

werk: 17-011

tek.: UO-001

CAE NEDERLAND BV
ADVISEURS VOOR BOUWTECHNIEK
Postbus 9358 - 3007 AJ Rotterdam
Tel.:010 - 4471744 Fax.:010 - 4471611
cae@cae.nl - www.cae.nl